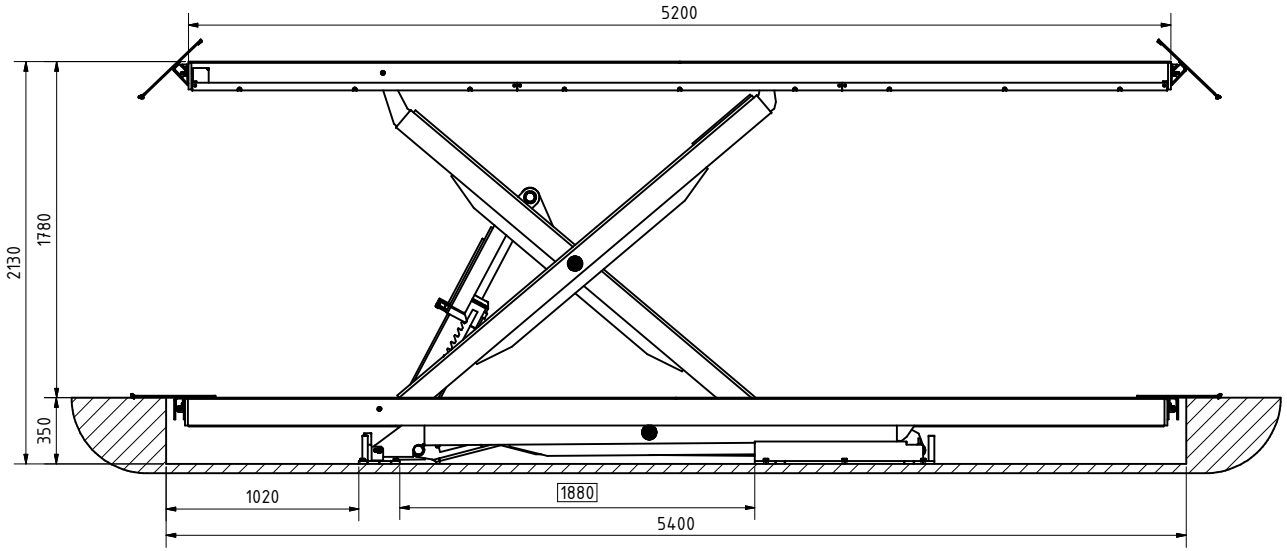

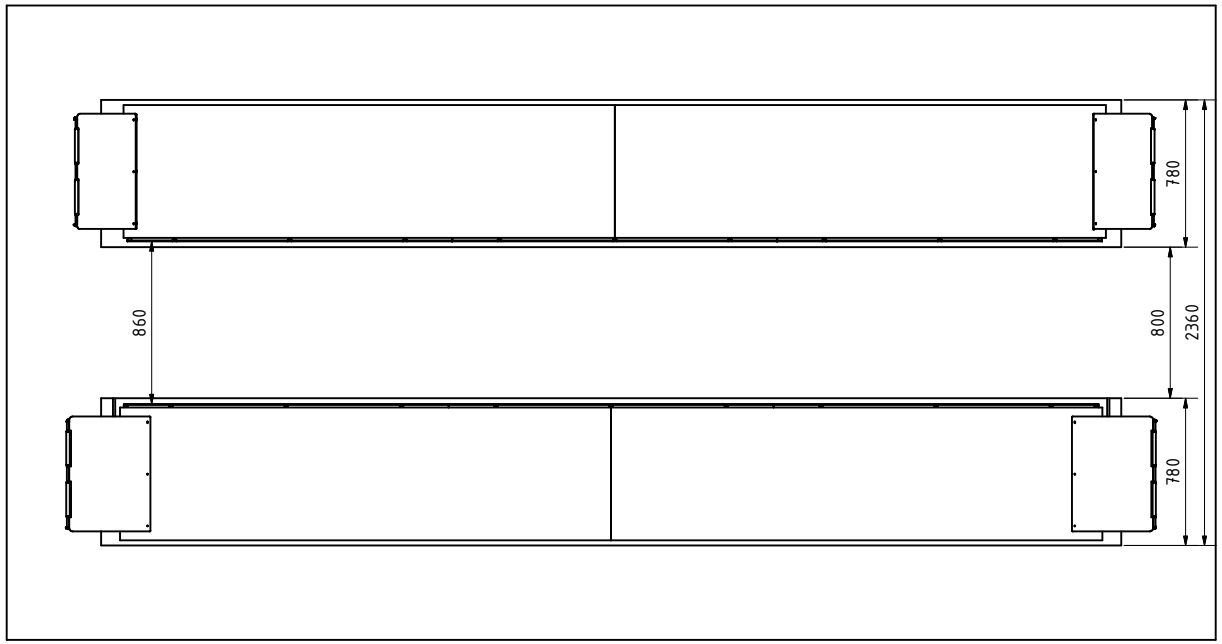

Aus:									Oberfläche DIN ISO 1302
									Maße ohne Toleranzangaben: DIN ISO 2768 mittel
Änd.	Ind.	Datum	Name	gepr.	Maßstab:		Datum	Name	CONSUL Werkstatteinrichtung GmbH 58553 Halver
						gez.	09.03.2015	ULRICH	
						gepr.			
					Consul 0.50 S-AT				H396.10-55551.6
									Ersatz für: Blatt: 1
									Ersetzt durch: von: 1