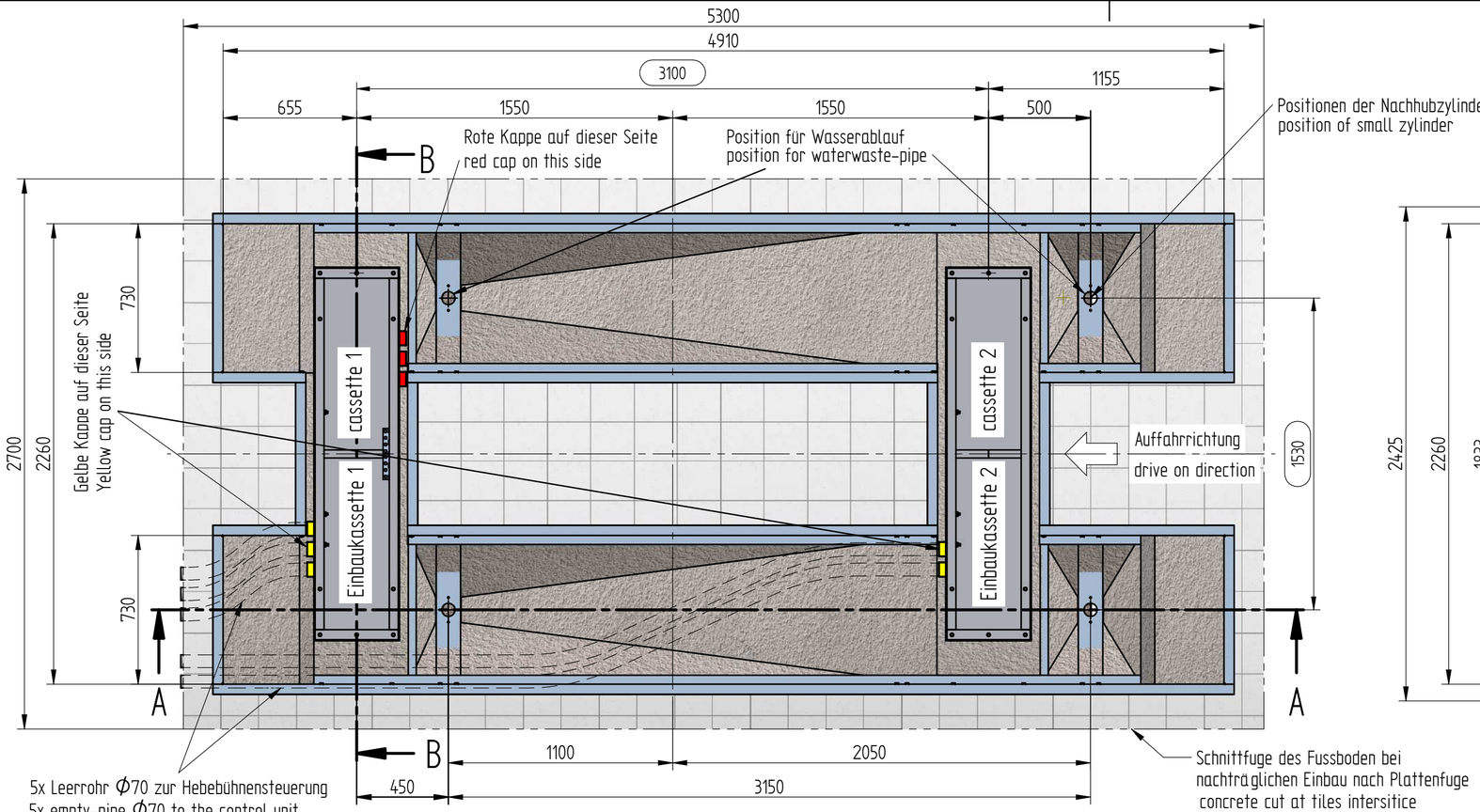

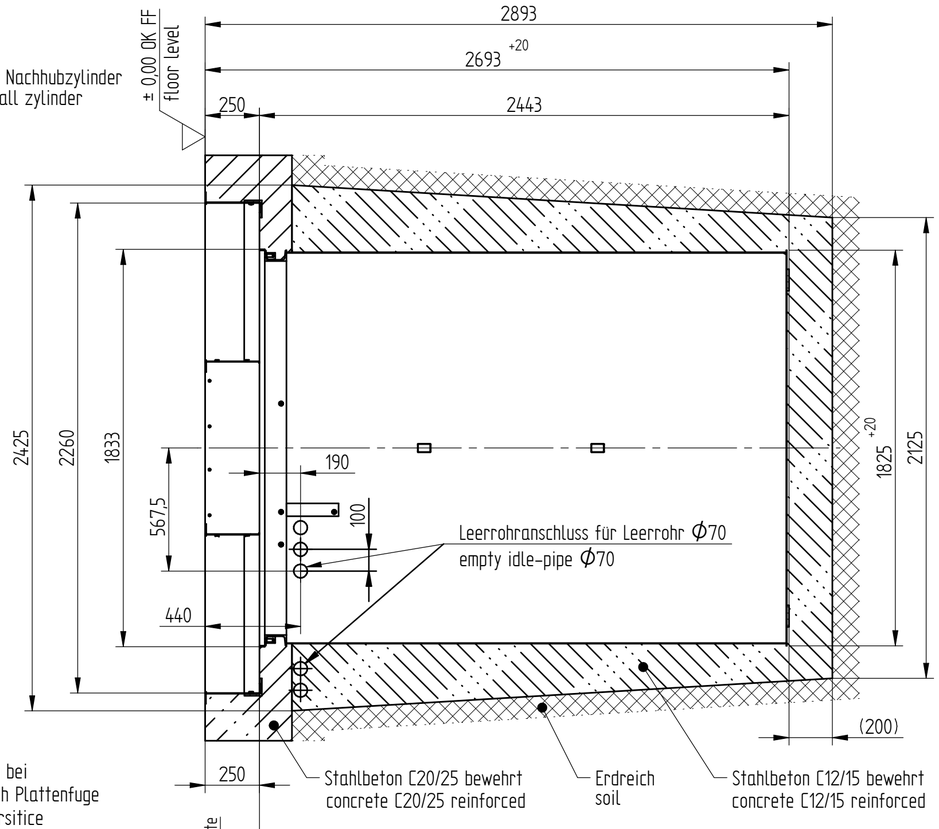

B–B

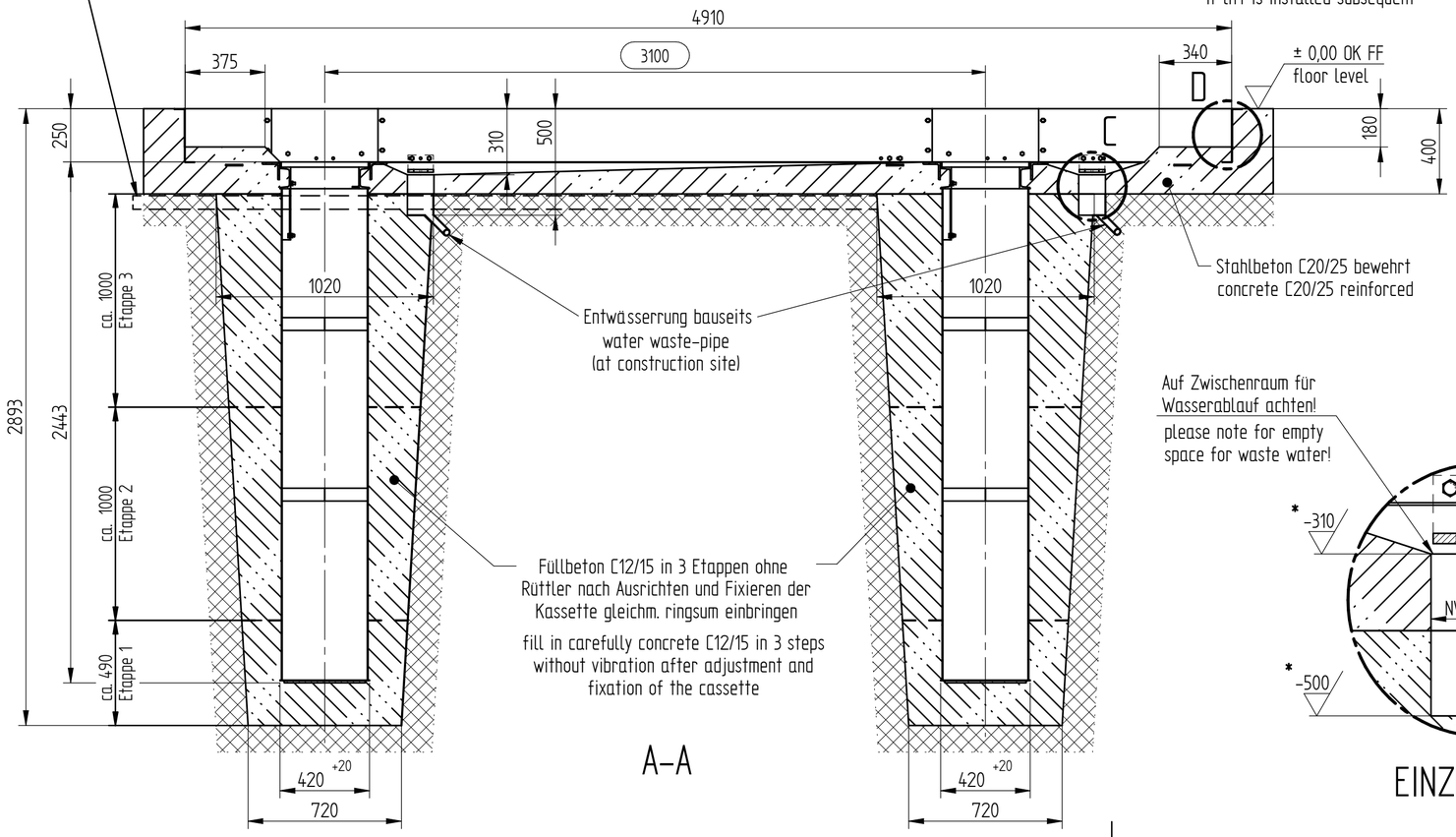

A–A

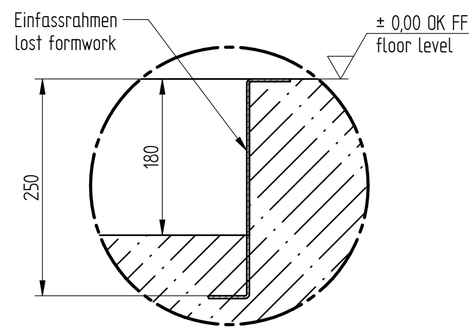

EINZELHEIT D

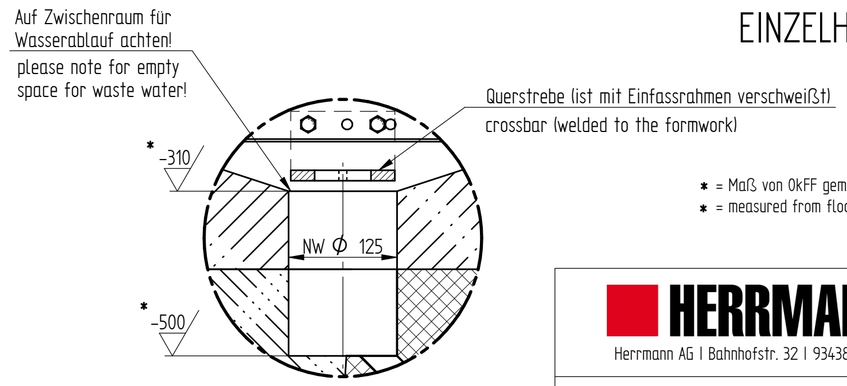

EINZELHEIT C

Stempelabstand = 1550mm
Piston distance = 1550mm
Stahlkassette
Steel cassette

* = Maß von OkFF gemessen !
* = measured from floor level !

Alle Maße sind Mindestmaße in mm
all dimension are minimum in mm

HERRMANN
Herrmann AG | Bahnhofstr. 32 | 93438 Pösing

FP10068-F

Fundamentplan Fahrbahn Alu-Track
flureben ohne Bodenniveauausgleich
Foundation plan flush-mounted inground platforms
Alu-Track-System, without floor equalization

04.08.17

A2